ISUZU

P 75

150 cv Série Bleu OBD-E (*7,5 ton*)

OBD-E

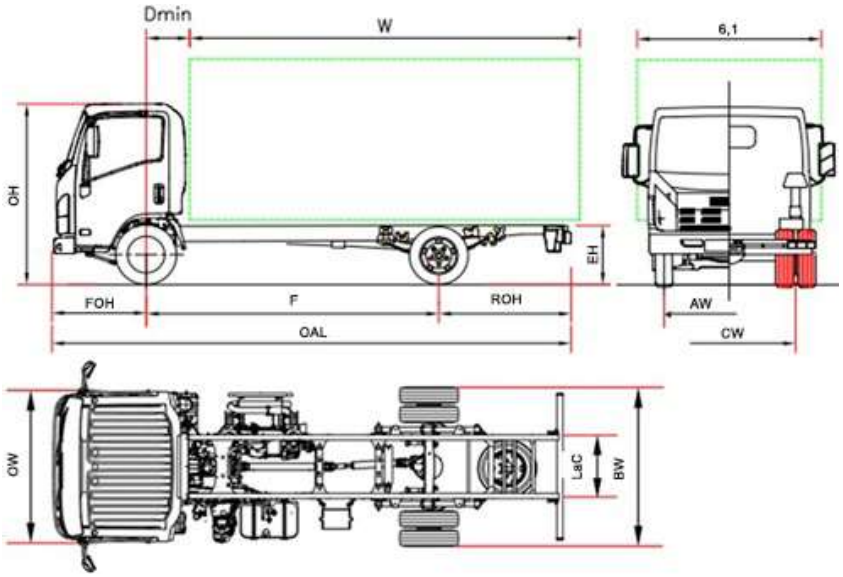

P 75		P 75 F	P 75 H	P 75 K	P 75 M
Passo	F	2765	3365	3815	4475
Lunghezza autotelaio	OAL	5440	6040	6690	7870
Lunghezza carrozzeria min. (1)	W	3660	4260	4910	6090
Lunghezza carrozzeria max. (1)	W	4000	4600	5250	6430
Sbalzo posteriore telaio	ROH	1565	1565	1765	2285
Altezza telaio	EH	800			
Altezza cabina	OH	2265			
Larghezza autotelaio	BW	2115			
Larghezza cabina (2)	OW	2040			
Larghezza carrozzeria (3)	6,1	2345			
Asse anteriore – retro cabina	D min	670 (6)			
Sbalzo anteriore	FOH	1110			
Ingombro telaio	LaC	850			
Carreggiata anteriore	AW	1680			
Carreggiata posteriore	CW	1650			
Altezza minima da terra	HH	185 (7)			
Diametro di volta (m) (4)	Dia	10,6	12,6	14,1	16,3
PESI (kg)					
Tara in ordine di marcia (5)		2720	2720	2740	2780
Tara asse ant./post.		1750/970	1750/970	1770/970	1835/945
Massa totale a terra		7500			
Massa max. ammissibile asse ant./post.		3100 / 5800			
Massa rimorchiabile frenata/ Massa rimorchiabile non frenata		3500 / 750			

1. Le lunghezze riportate si riferiscono ad un veicolo con carico distribuito in modo uniforme fino alla massima capacità di carico dell'assale senza modifiche all'autotelaio (per le dimensioni con modifiche all'autotelaio contattare l'ufficio tecnico)
2. Indicatori di direzione e specchietti retrovisori esclusi
3. Larghezze possibili con bracci specchi opzionali 2115/2170 – 2170/2345 – 2345/2465
4. Diametro di volta a terra (impronta pneumatici).
5. La tara comprende la ruota di scorta, il serbatoio pieno, il conducente. NEES II + 35 kg.
6. Con altezza minima controtelaio = 100 mm
7. Punto di luce libera: differenziale posteriore

VERSIONE PROVVISORIA: Dati da confermare in fase di omologazione.

N.B. Le quotazioni e i dati tecnici riportati in questa raccolta, possono essere variati in qualsiasi momento e senza alcun preavviso. Le dimensioni ed i pesi indicati sono da considerarsi unicamente come linea guida. Gli allestitori sono responsabili di assicurare che tutti i requisiti legali siano rispettati. Isuzu non si assume alcuna responsabilità in caso le informazioni fornite contengano dati, descrizioni od illustrazioni errate.

P 75 - Passo (mm) F 2765 - H 3365 - K 3815 - M 4475

APRILE 2024

Versioni ed equipaggiamenti	NEES 2
	Guida a destra (Passo F NEES)

Accessori di serie

- EGR - DPD - SCR
- Display MID
- Freno motore
- Retrovisori elettrici e riscaldati
- Immobilizer
- Cicalino cinture di sicurezza
- Chiusura centralizzata con telecomando
- Sedile molleggiato
- Fendinebbia ant. e post.
- Autoradio DAB+, USB, Bluetooth
- Regolazione manuale altezza fari
- Alzacristalli elettrico
- Luci diurne
- Luci LED anteriori
- Illuminazione automatica fari
- Posizione volante regolabile (inclinazione ed altezza)
- Limitatore velocità (90km/h)
- Sicurezza ribaltamento cabina

Optional	• Aria condizionata

Motore	**ISUZU 4JZ1E6N 4 cilindri.** 16 v con fasatura variabile allo scarico (EVVT) e distribuzione a cascata di ingranaggi. Sistema di iniezione common rail DENSO i-Art con turbo VGS a controllo elettronico e intercooler. CILINDRATA 2999 cm^3 POTENZA 110kW (150 cv) 2800 giri/min COPPIA 375 Nm 1280 – 2800 giri/min riconoscimento pedoni EURO VI OBD-E.
Sistemi di sicurezza	ABS **ESC (Controllo elettronico della stabilità) con ASR** **LDWS** **AEBS (riconoscimento pedoni)** SRS 2 Airbag (Cond. / Pass.)
Serbatoio	**90 L** / **14 L** Ad-Blue®
Cambio e rapporto al ponte	6 marce MYY6Z – 5.979 - 3.434 – 2.040 - 1.379 - 1.000 - 0.708; Retromarcia 5.701; Rapporto al ponte 5.571 (39/7)
Cambio	**Manuale** / NEES 2
Dimensioni longheroni telaio	Larghezza 70 mm, Altezza 216 mm, Spessore 6 mm
Numero posti	3
Assi	2 Asse posteriore motore con ruote gemellate
Pneumatici	Anteriori 215/75 R17,5C semplici. Posteriori 215/75 R17,5C doppi.
Freni	Freni a disco anteriori e posteriori. Sistema idraulico a pedale su 4 ruote, servofreno a depressione a norme CEE con ABS, circuiti indipendenti su entrambi gli assi. Freno di stazionamento manuale sull'albero di trasmissione.
Sospensioni	Anteriori a balestre paraboliche, posteriori semiellittiche integrate da tamponi in gomma di fine corsa; ammortizzatori idraulici telescopici a doppio effetto. Barra stabilizzatrice anteriore e posteriore.
Sistema elettrico	Tensione nominale 24V - Alternatore 90A - 2 x Batteria 90Ah (passo F: 2x70Ah)