ISUZU

m21

CHOOSE. DRIVE. WORK.

ISUZ

abgebildeten Spezialanfertigungen und Ausrüstungen unterliegen Änderungen entsprechend der lokalen Bestimmungen und gesetzlichen Anforderungen. Bitte informieren Sie sich bei Ihrem ISUZU-Händler vor Ort über genauere Informationen in Bezug auf sämtliche möglichen und erforderlichen Änderungen.

Bemerkung : Die Farben der Fahrzeugkarosserie können eventuell leicht von den Abbildungen im Prospekt abweichen.

ISUZU behält sich das Recht vor, Anfertigungen und Ausrüstungen ohne Vorankündigung zu ändern. Details der oben genannten bzw. In diesem Prospekt abgebildeten Spezifialanfertigungen und Ausrüstungen unterliegen Änderungen entsprechend der lokalen Bestimmungen und gesetzlichen Anforderungen. Bitte informieren Sie sich bei Ihrem ISUZU-Händler vor Ort über genauere Informationen in Bezug auf sämtliche möglichen und erforderlichen Änderungen.
Bemerkung : Die Farben der Fahrzeugkarosserie können eventuell leicht von den Abbildungen im Prospekt abweichen.

M21 TT SINGLE 04

M21 TTH SINGLE 06

M21 T 08

M21 TH 10

M21 TT 12

M21 TTH 14

CHOOSE. DRIVE. WORK.

PROVISORISCHE VERSION: Alle Daten müssen zuerst von technischer Seite bestätigt werden.

ISUZU behält sich das Recht vor, Anfertigungen und Ausrüstungen ohne Vorankündigung zu ändern. Details der oben genannten bzw. In diesem Prospekt abgebildeten Spezifialanfertigungen und Ausrüstungen unterliegen Änderungen entsprechend der lokalen Bestimmungen und gesetzlichen Anforderungen. Bitte informieren Sie sich bei Ihrem ISUZU-Händler vor Ort über genauere Informationen in Bezug auf sämtliche möglichen und erforderlichen Änderungen.
Bemerkung : Die Farben der Fahrzeugkarosserie können eventuell leicht von den Abbildungen im Prospekt abweichen.

M21 TT SINGLE		E	H
F	Radstand	2500	3360
	Fahrzeugdimensionen		
OAL	Fahrzeuglänge	4755	6015
W	Aufbaulänge min./max. (5)	3005 / 3375	4265 / 4500
FOH	Überhang vorne	1100	
ROH	Überhang hinten	1160	1555
Lac	Chassisbreite	700	
EH	Chassishöhe leer (bei Hinterachse)	715	
HH	Bodenfreiheit(7)	210	
OW	Kabinenbreite(1)	1815	
OH	Kabinenhöhe leer	2145	2160
BW	Fahrgestellbreite	1645	
AW	Spurbreite vorne	1400	
CW	Spurbreite hinten	1395	
Dia	Wendekreis Wand zu Wand (m)(2)	9,2	11,9
CA	Vorderachse – Kabine hinten(3)	650	
6,1	Max. Breite mit Aufbau(4)	2120	
	Fahrzeuggewichte		
16,1	Gesamtgewicht	3500	
16,4	Gesamtzuggewicht	7000	
15	Fahrzeug mit Mindestgewicht ausgestattet	2095	2145
15,1	Fahrzeug mit Mindestgewicht ausgestattet vorne/hinten	1385/710	1465/680
14	Leergewicht betriebsbereit (6)	1865	1925
CT	Nutzlast Fahrzeug	1635	1575
14,1	Leergewicht Achsen vorne / hinten	1380 / 485	1390 / 535
16,2	Maximale Achslast vorne/hinten	1900 / 2000	
18,3	Zuggewicht ungebremst/gebremst	750 / 3500	

1. *Ohne Seitenblinker und Aussenspiegel*
2. *Wendekreis zwischen zwei Bordsteinen*
3. *Bei minimaler Gegenrahmenhöhe = 150 mm*
4. *Kurze oder lange Aussenspiegel-Arme erhältlich.*
5. *Die Länge des Aufbaus entspricht einem gleichmässig beladenen Fahrzeug bis zur maximalen Achslast (Werte im C.O.C. ohne Aufbau deklariert).*
6. *Das Leergewicht betriebsbereit beinhaltet Werkzeug , Ersatzrad (wo es vorhanden ist), Vollgetankt und mit Fahrer von 75kg. Das betriebsbereite Leergewicht ist ein Richtwert. Der Aufbauer wird angewiesen, diesen Richtwert in der Aufbauphase zu überprüfen.*
7. *Freiraum: Hinterachsdifferential*

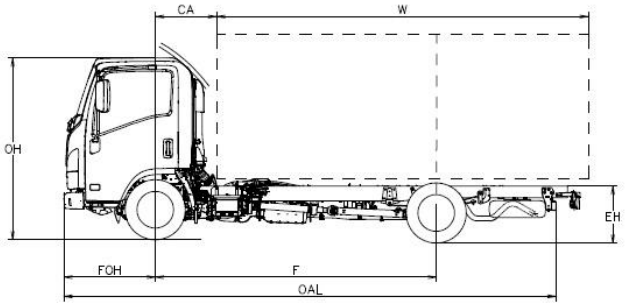

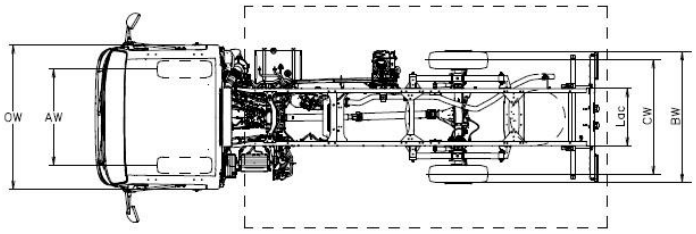

ISUZU behält sich das Recht vor, Anfertigungen und Ausrüstungen ohne Vorankündigung zu ändern. Details der oben genannten bzw. In diesem Prospekt abgebildeten Spezifialanfertigungen und Ausrüstungen unterliegen Änderungen entsprechend der lokalen Bestimmungen und gesetzlichen Anforderungen. Bitte informieren Sie sich bei Ihrem ISUZU-Händler vor Ort über genauere Informationen in Bezug auf sämtliche möglichen und erforderlichen Änderungen.
Bemerkung : Die Farben der Fahrzeugkarosserie können eventuell leicht von den Abbildungen im Prospekt abweichen.

m21TT SINGLE - 3,5 TONNEN

Kabine		
Anzahl Plätze: 3	Autoradio DAB+ mit USB	Nebelscheinwerfer
MID display	Zentralverriegelung mit Funkfernbedienung	Tagfahrlicht
Elektrische Fensterheber	Einstellbare Lenkradposition (Neigung und Höhe)	LED-Beleuchtung
Rückfahr-Warnsignal	Scheinwerferhöhe manuell verstellbar	Lichtautomatik
Gesicherte Kabinenverriegelung	Gefederter Sitz	Ablagefach (Fahrer/ Beifahrer)
Interieur Zweifarbig	Sicherheitsgurtwarner	Sonnenblende (Fahrer/Beifahrer)

Optionen	
Klimaanlage	
Radio mit GPS	

Bremsen				Sicherheitssysteme
Hydraulische Zweikreis-Bremsanlage nach CEE-Norm, Unterdruck-Bremskraftverstärker, mit ABS. Feststellbremse: Trommelbremse, auf Kardanwelle wirkend.				ABS mit BAS (Assisted Braking System) ESC (Elektronische Stabilitätskontrolle) SRS Airbag Fahrer
Vorne		Hinten		
Scheibenbremsen	φ 265 x 35 mm	Trommelbremsen	φ 290 x 75 mm	

Motor Diesel	
4 Zylinder, 16 Ventile, Commonrail, Intercooler, Variable-Turbinengeometrie-Lader und EGR CO2-Emission im kombinierten Zyklus g/km 293.70, Kraftstoffverbrauch im kombinierten Zyklus ℓ/100 km 11.2	
EMISSIONEN	Euro 6d
HUBRAUM	1898 cm3
LEISTUNG	88 kW (120 PS) @ 3.000 - 3.200 U/min
DREHMOMENT	320 Nm @ 1.600 – 2.000 U/min
SCHADSTOFFREDUKTIONSSYSTEM	LNT / DPD / SCR

Getriebe und Differentialübersetzung		
Übersetzungsverhältnis	Geschaltet MVC6W	km/h 1000 U/min
1	4.942	5.5
2	2.686	10.1
3	1.527	17.7
4	1.000	27.0
5	0.796	34.0
6	0.634	42.7
R	4.597	
Differentialübersetzung	4.777 (43/9)	

DIESEL-KRAFTSTOFFTANK				ADBLUE-KRAFTSTOFFTANK	
68 L – Radstand E	Nominalwert	83 L – Radstand H	Nominalwert	10 L	Nominalwert

Chassismasse	H = 180 mm; L = 50 mm; Dicke= 4 mm

Aufhängung	Vorne	Einzelradaufhängung
	Hinten	Blattfedern aus Stahl
	Hinterachs-Differential	φ 220 mm LIGHT DUTY

Bereifung	205/75 R16C Einzelbereifung hinten
	Ersatzrad

Elektrische Anlage	Bord-Spannung 12V - Generator 90A - Batterie 70Ah

ISUZU behält sich das Recht vor, Anfertigungen und Ausrüstungen ohne Vorankündigung zu ändern. Details der oben genannten bzw. In diesem Prospekt abgebildeten Spezifialanfertigungen und Ausrüstungen unterliegen Änderungen entsprechend der lokalen Bestimmungen und gesetzlichen Anforderungen. Bitte informieren Sie sich bei Ihrem ISUZU-Händler vor Ort über genauere Informationen in Bezug auf sämtliche möglichen und erforderlichen Änderungen.
Bemerkung : Die Farben der Fahrzeugkarosserie können eventuell leicht von den Abbildungen im Prospekt abweichen.

M21 TTh SINGLE		E
F	Radstand	2500
	Fahrzeugdimensionen	
OAL	Fahrzeuglänge	4755
W	Aufbaulänge min./max. (5)	3005 / 3375
FOH	Überhang vorne	1100
ROH	Überhang hinten	1160
Lac	Chassisbreite	700
EH	Chassishöhe leer (bei Hinterachse)	715
HH	Bodenfreiheit(7)	210
OW	Kabinenbreite(1)	1815
OH	Kabinenhöhe leer	2145
BW	Fahrgestellbreite	1645
AW	Spurbreite vorne	1400
CW	Spurbreite hinten	1395
Dia	Wendekreis Wand zu Wand (m)(2)	9,2
CA	Vorderachse – Kabine hinten(3)	650
6,1	Max. Breite mit Aufbau(4)	2120
	Fahrzeuggewichte	
16,1	Gesamtgewicht	3500
16,4	Gesamtzuggewicht	7000
15	Fahrzeug mit Mindestgewicht ausgestattet	2095
15,1	Fahrzeug mit Mindestgewicht ausgestattet vorne/hinten	1385/710
14	Leergewicht betriebsbereit(6)	1895
CT	Nutzlast Fahrzeug	1605
14,1	Leergewicht Achsen vorne / hinten	1380 / 515
16,2	Maximale Achslast vorne/hinten	1900 / 2000
18,3	Zuggewicht ungebremst/gebremst	750 / 3500

1. *Ohne Seitenblinker und Aussenspiegel*
2. *Wendekreis zwischen zwei Bordsteinen*
3. *Bei minimaler Gegenrahmenhöhe = 150 mm*
4. *Kurze oder lange Aussenspiegel-Arme erhältlich.*
5. *Die Länge des Aufbaus entspricht einem gleichmässig beladenen Fahrzeug bis zur maximalen Achslast (Werte im C.O.C. ohne Aufbau deklariert).*
6. *Das Leergewicht betriebsbereit beinhaltet Werkzeug , Ersatzrad (wo es vorhanden ist), Vollgetankt und mit Fahrer von 75kg.Das betriebsbereite Leergewicht ist ein Richtwert. Der Aufbauer wird angewiesen, diesen Richtwert in der Aufbauphase zu überprüfen.*
7. *Freiraum: Hinterachsdifferential*

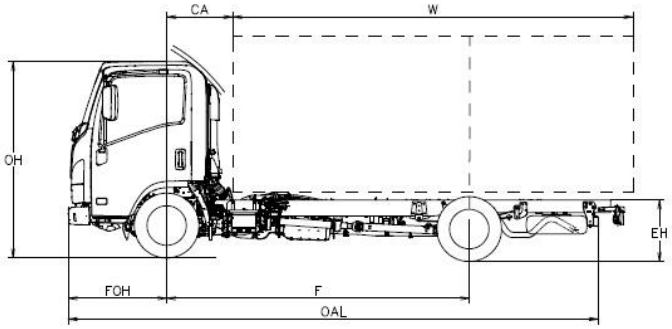

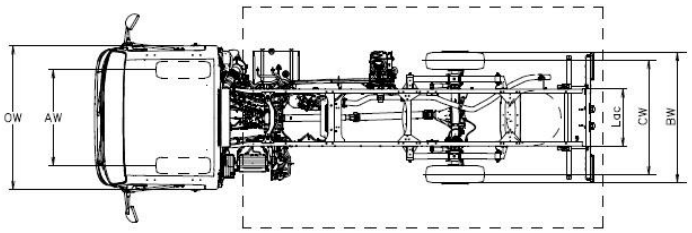

ISUZU behält sich das Recht vor, Anfertigungen und Ausrüstungen ohne Vorankündigung zu ändern. Details der oben genannten bzw. In diesem Prospekt abgebildeten Spezifialanfertigungen und Ausrüstungen unterliegen Änderungen entsprechend der lokalen Bestimmungen und gesetzlichen Anforderungen. Bitte informieren Sie sich bei Ihrem ISUZU-Händler vor Ort über genauere Informationen in Bezug auf sämtliche möglichen und erforderlichen Änderungen.
Bemerkung : Die Farben der Fahrzeugkarosserie können eventuell leicht von den Abbildungen im Prospekt abweichen.

m21TTh SINGLE – 3,5 TONNEN

Kabine		
Anzahl Plätze: 3	Autoradio DAB+ mit USB	Nebelscheinwerfer
MID display	Zentralverriegelung mit Funkfernbedienung	Tagfahrlicht
Elektrische Fensterheber	Einstellbare Lenkradposition (Neigung und Höhe)	LED-Beleuchtung
Rückfahr-Warnsignal	Scheinwerferhöhe manuell verstellbar	Lichtautomatik
Gesicherte Kabinenverriegelung	Gefederter Sitz	Ablagefach (Fahrer/ Beifahrer)
Interieur Zweifarbig	Sicherheitsgurtwarner	Sonnenblende (Fahrer/Beifahrer)

Optionen	
Klimaanlage	
Radio mit GPS	

Bremsen				Sicherheitssysteme
Hydraulische Zweikreis-Bremsanlage nach CEE-Norm, Unterdruck-Bremskraftverstärker, mit ABS. Feststellbremse: Trommelbremse, auf Kardanwelle wirkend.				ABS mit BAS (Assisted Braking System) ESC (Elektronische Stabilitätskontrolle) SRS Airbag Fahrer
Vorne		Hinten		
Scheibenbremsen	φ 265 x 35 mm	Trommelbremsen	φ 290 x 75 mm	

Motor Diesel	
4 Zylinder, 16 Ventile, Commonrail, Intercooler, Variable-Turbinengeometrie-Lader und EGR CO2-Emission im kombinierten Zyklus g/km 293.70, Kraftstoffverbrauch im kombinierten Zyklus ℓ/100 km 11.2	
EMISSIONEN	Euro 6d
HUBRAUM	1898 cm^3
LEISTUNG	88 kW (120 PS) @ 3.000 - 3.200 U/min
DREHMOMENT	320 Nm @ 1.600 – 2.000 U/min
SCHADSTOFFREDUKTIONSSYSTEM	LNT / DPD / SCR

Getriebe und Differentialübersetzung		
Übersetzungsverhältnis	Geschaltet MVC6W	km/h 1000 U/min
1	4.942	5.5
2	2.686	10.1
3	1.527	17.7
4	1.000	27.0
5	0.796	34.0
6	0.634	42.7
R	4.597	
Differentialübersetzung	4.777 (43/9)	

DIESEL-KRAFTSTOFFTANK		ADBLUE-KRAFTSTOFFTANK	
68 L	Nominalwert	10 L	Nominalwert

Chassismasse	H = 180 mm; L = 50 mm; Dicke = 4 mm

Aufhängung	Vorne	Einzelradaufhängung
	Hinten	Blattfedern aus Stahl
	Hinterachs-Differential	φ 292 mm HEAVY DUTY

Bereifung	205/75 R16C Einzelbereifung hinten
	Ersatzrad

Elektrische Anlage	Bord-Spannung 12V - Generator 90A - Batterie 70Ah

PROVISORISCHE VERSION: Alle Daten müssen zuerst von technischer Seite bestätigt werden.

ISUZU behält sich das Recht vor, Anfertigungen und Ausrüstungen ohne Vorankündigung zu ändern. Details der oben genannten bzw. In diesem Prospekt abgebildeten Spezifialanfertigungen und Ausrüstungen unterliegen Änderungen entsprechend der lokalen Bestimmungen und gesetzlichen Anforderungen. Bitte informieren Sie sich bei Ihrem ISUZU-Händler vor Ort über genauere Informationen in Bezug auf sämtliche möglichen und erforderlichen Änderungen.
Bemerkung : Die Farben der Fahrzeugkarosserie können eventuell leicht von den Abbildungen im Prospekt abweichen.

M21 T		E	F	H
F	Radstand	2500	2760	3360
	Fahrzeugdimensionen			
OAL	Fahrzeuglänge	4780	5295	6015
W	Aufbaulänge min./max. (5)	3030 / 3415	3545/ 3930	4265 / 4530
FOH	Überhang vorne	1100		
ROH	Überhang hinten	1180	1435	1555
Lac	Chassisbreite	700		
EH	Chassishöhe leer (bei Hinterachse)	705		
HH	Bodenfreiheit(7)	190		
OW	Kabinenbreite(1)	1815		
OH	Kabinenhöhe leer	2125	2135	
BW	Fahrgestellbreite	1860		
AW	Spurbreite vorne	1400		
CW	Spurbreite hinten	1425		
Dia	Wendekreis Wand zu Wand (m)(2)	9,2	10	11,9
CA	Vorderachse – Kabine hinten(3)	650		
6,1	Max. Breite mit Aufbau(4)	2120		
	Fahrzeuggewichte			
16,1	Gesamtgewicht	3500		
16,4	Gesamtzuggewicht	7000		
15	Fahrzeug mit Mindestgewicht ausgestattet	2130	2185	2260
15,1	Fahrzeug mit Mindestgewicht ausgestattet vorne/hinten	1315/815	1350/835	1385/875
14	Leergewicht betriebsbereit(6)	1875	1890	1930
CT	Nutzlast Fahrzeug	1625	1610	1570
14,1	Leergewicht Achsen vorne / hinten	1375 / 500	1380 / 510	1395 / 535
16,2	Maximale Achslast vorne/hinten	1900 / 2200		
18,3	Zuggewicht ungebremst/gebremst	750 / 3500		

1. *Ohne Seitenblinker und Aussenspiegel*
2. *Wendekreis zwischen zwei Bordsteinen*
3. *Bei minimaler Gegenrahmenhöhe = 150 mm*
4. *Kurze oder lange Aussenspiegel-Arme erhältlich.*
5. *Die Länge des Aufbaus entspricht einem gleichmässig beladenen Fahrzeug bis zur maximalen Achslast (Werte im C.O.C. ohne Aufbau deklariert).*
6. *Das Leergewicht betriebsbereit beinhaltet Werkzeug , Ersatzrad (wo es vorhanden ist), Vollgetankt und mit Fahrer von 75kg. Das betriebsbereite Leergewicht ist ein Richtwert. Der Aufbauer wird angewiesen, diesen Richtwert in der Aufbauphase zu überprüfen.*
7. *Freiraum: Hinterachsdifferential*

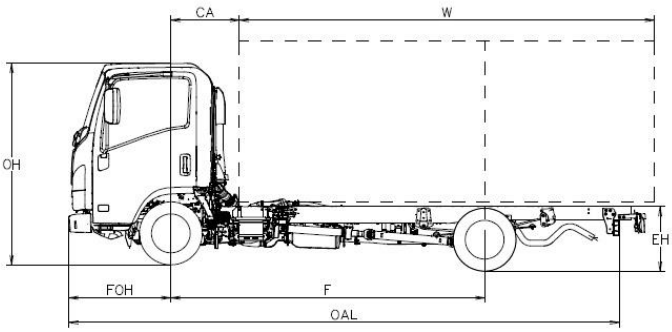

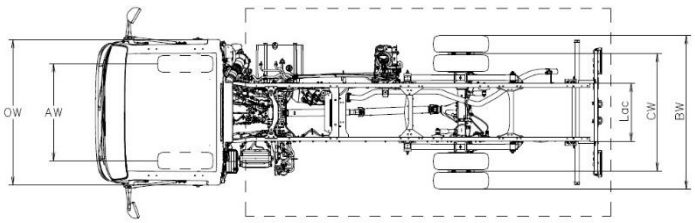

ISUZU behält sich das Recht vor, Anfertigungen und Ausrüstungen ohne Vorankündigung zu ändern. Details der oben genannten bzw. In diesem Prospekt abgebildeten Spezifialanfertigungen und Ausrüstungen unterliegen Änderungen entsprechend der lokalen Bestimmungen und gesetzlichen Anforderungen. Bitte informieren Sie sich bei Ihrem ISUZU-Händler vor Ort über genauere Informationen in Bezug auf sämtliche möglichen und erforderlichen Änderungen.
Bemerkung : Die Farben der Fahrzeugkarosserie können eventuell leicht von den Abbildungen im Prospekt abweichen.

m21T – 3,5 TONNEN

Kabine		
Anzahl Plätze: 3	Zentralverriegelung mit Funkfernbedienung	Nebelscheinwerfer
MID display	Einstellbare Lenkradposition (Neigung und Höhe)	Tagfahrlicht
Elektrische Fensterheber	Scheinwerferhöhe manuell verstellbar	LED-Beleuchtung
Rückfahr-Warnsignal	Gefederter Sitz	Lichtautomatik
Gesicherte Kabinenverriegelung	Interieur Zweifarbig	Sonnenblende (Fahrer)
Sicherheitsgurtwarner		

Optionen	
Klimaanlage	
Radio mit GPS	

Bremsen				Sicherheitssysteme
Hydraulisches 2-Kreis Bremssystem mit ABS, Handbremse wirkend auf Kardanwelle.				ABS mit BAS (Assisted Braking System) ESC (Elektronische Stabilitätskontrolle) SRS Airbag Fahrer
Vorne		Hinten		
Scheibenbremsen	φ 265 x 35 mm	Scheibenbremsen	φ 275 x 30 mm	

Motor Diesel	
4 Zylinder, 16 Ventile, Commonrail, Intercooler, Variable-Turbinengeometrie-Lader und EGR CO2-Emission im kombinierten Zyklus g/km 297.32, Kraftstoffverbrauch im kombinierten Zyklus ℓ/100 km 11.3	
EMISSIONEN	Euro 6d
HUBRAUM	1898 cm^3
LEISTUNG	88 kW (120 PS) @ 3.000 - 3.200 U/min
DREHMOMENT	320 Nm @ 1.600 – 2.000 U/min
SCHADSTOFFREDUKTIONSSYSTEM	LNT / DPD / SCR

Getriebe und Differentialübersetzung		
Übersetzungsverhältnis	Geschaltet MVC6W	km/h 1000 U/min
1	4.942	5.4
2	2.686	9.9
3	1.527	17.4
4	1.000	26.5
5	0.796	33.3
6	0.634	41.9
R	4.597	
Differentialübersetzung	4.556 (41/9)	

DIESEL-KRAFTSTOFFTANK		ADBLUE-KRAFTSTOFFTANK	
68 L	Nominalwert	10 L	Nominalwert

Chassismasse	H = 180 mm; L = 50 mm; Dicke = 4 mm

Aufhängung	Vorne	Einzelradaufhängung
	Hinten	Blattfedern aus Stahl
	Hinterachs-Differential	φ 220 mm LIGHT DUTY

Bereifung	205/70 R15C Doppelbereifung hinten

Elektrische Anlage	Bord-Spannung 12V - Generator 90A - Batterie 70Ah

PROVISORISCHE VERSION: Alle Daten müssen zuerst von technischer Seite bestätigt werden.

ISUZU behält sich das Recht vor, Anfertigungen und Ausrüstungen ohne Vorankündigung zu ändern. Details der oben genannten bzw. In diesem Prospekt abgebildeten Spezifialanfertigungen und Ausrüstungen unterliegen Änderungen entsprechend der lokalen Bestimmungen und gesetzlichen Anforderungen. Bitte informieren Sie sich bei Ihrem ISUZU-Händler vor Ort über genauere Informationen in Bezug auf sämtliche möglichen und erforderlichen Änderungen.
Bemerkung : Die Farben der Fahrzeugkarosserie können eventuell leicht von den Abbildungen im Prospekt abweichen.

M21 Th		E	F
F	Radstand	2500	2760
	Fahrzeugdimensionen		
OAL	Fahrzeuglänge	4780	5295
W	Aufbaulänge min./max. (5)	3030 / 3415	3545 / 3930
FOH	Überhang vorne	1100	
ROH	Überhang hinten	1180	1435
Lac	Chassisbreite	700	
EH	Chassishöhe leer (bei Hinterachse)	705	
HH	Bodenfreiheit(7)	185	
OW	Kabinenbreite(1)	1815	
OH	Kabinenhöhe leer	2150	
BW	Fahrgestellbreite	1860	
AW	Spurbreite vorne	1400	
CW	Spurbreite hinten	1425	
Dia	Wendekreis Wand zu Wand (m)(2)	9,2	10
CA	Vorderachse – Kabine hinten(3)	650	
6,1	Max. Breite mit Aufbau(4)	2120	
	Fahrzeuggewichte		
16,1	Gesamtgewicht	3500	
16,4	Gesamtzuggewicht	7000	
15	Fahrzeug mit Mindestgewicht ausgestattet	2160	2215
15,1	Fahrzeug mit Mindestgewicht ausgestattet vorne/hinten	1330/830	1365/850
14	Leergewicht betriebsbereit(6)	1995	2005
CT	Nutzlast Fahrzeug	1505	1495
14,1	Leergewicht Achsen vorne / hinten	1420 / 575	1390 / 615
16,2	Maximale Achslast vorne/hinten	2100 / 2435	
18,3	Zuggewicht ungebremst/gebremst	750 / 3500	

1. *Ohne Seitenblinker und Aussenspiegel*
2. *Wendekreis zwischen zwei Bordsteinen*
3. *Bei minimaler Gegenrahmenhöhe = 150 mm*
4. *Kurze oder lange Aussenspiegel-Arme erhältlich.*
5. *Die Länge des Aufbaus entspricht einem gleichmässig beladenen Fahrzeug bis zur maximalen Achslast (Werte im C.O.C. ohne Aufbau deklariert).*
6. *Das Leergewicht betriebsbereit beinhaltet Werkzeug , Ersatzrad (wo es vorhanden ist), Vollgetankt und mit Fahrer von 75kg. Das betriebsbereite Leergewicht ist ein Richtwert. Der Aufbauer wird angewiesen, diesen Richtwert in der Aufbauphase zu überprüfen.*
7. *Freiraum: Hinterachsdifferential*

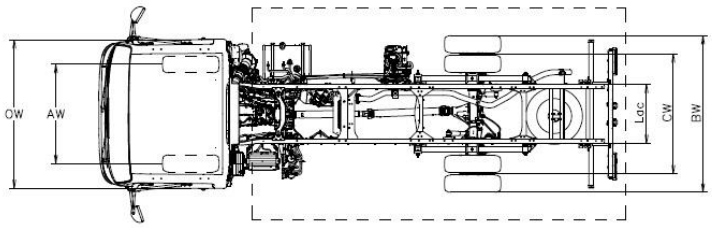

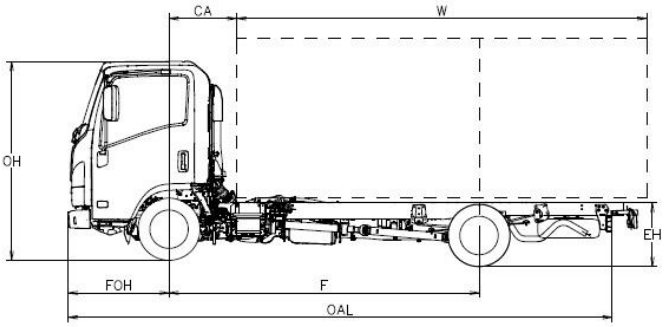

PROVISORISCHE VERSION: Alle Daten müssen zuerst von technischer Seite bestätigt werden.

ISUZU behält sich das Recht vor, Anfertigungen und Ausrüstungen ohne Vorankündigung zu ändern. Details der oben genannten bzw. In diesem Prospekt abgebildeten Spezifialanfertigungen und Ausrüstungen unterliegen Änderungen entsprechend der lokalen Bestimmungen und gesetzlichen Anforderungen. Bitte informieren Sie sich bei Ihrem ISUZU-Händler vor Ort über genauere Informationen in Bezug auf sämtliche möglichen und erforderlichen Änderungen.
Bemerkung : Die Farben der Fahrzeugkarosserie können eventuell leicht von den Abbildungen im Prospekt abweichen.

m21Th – 3,5 TONNEN

Kabine		
Anzahl Plätze: 3	Autoradio DAB+ mit USB	Nebelscheinwerfer
MID display	Zentralverriegelung mit Funkfernbedienung	Tagfahrlicht
Elektrische Fensterheber	Einstellbare Lenkradposition (Neigung und Höhe)	LED-Beleuchtung
Rückfahr-Warnsignal	Scheinwerferhöhe manuell verstellbar	Lichtautomatik
Gesicherte Kabinenverriegelung	Gefederter Sitz	Sonnenblende (Fahrer)
Interieur Zweifarbig	Sicherheitsgurtwarner	

Optionen	
Klimaanlage	
Rechts gelenkt (*)	
Radio mit GPS	

(*) nach Verfügbarkeit

Bremsen				Sicherheitssysteme
Hydraulisches 2-Kreis Bremssystem mit ABS, Handbremse wirkend auf Kardanwelle.				ABS mit BAS (Assisted Braking System) ESC (Elektronische Stabilitätskontrolle) SRS Airbag Fahrer
Vorne		Hinten		
Scheibenbremsen	φ 293 x 40 mm	Scheibenbremsen	φ 275 x 30 mm	

Motor Diesel	
4 Zylinder, 16 Ventile, Commonrail, Intercooler, Variable-Turbinengeometrie-Lader und EGR CO2-Emission im kombinierten Zyklus g/km 297.32, Kraftstoffverbrauch im kombinierten Zyklus ℓ/100 km 11.3	
EMISSIONEN	Euro 6d
HUBRAUM	1898 cm^3
LEISTUNG	88 kW (120 PS) @ 3.000 - 3.200 U/min
DREHMOMENT	320 Nm @ 1.600 – 2.000 U/min
SCHADSTOFFREDUKTIONSSYSTEM	LNT / DPD / SCR

Getriebe und Differentialübersetzung		
Übersetzungsverhältnis	Geschaltet MVC6W	km/h 1000 U/min
1	4.942	5.5
2	2.686	10.1
3	1.527	17.7
4	1.000	27.0
5	0.796	34.0
6	0.634	42.7
R	4.597	
Differentialübersetzung	4.777 (43/9)	

DIESEL-KRAFTSTOFFTANK		ADBLUE-KRAFTSTOFFTANK	
68 L	Nominalwert	10 L	Nominalwert

Chassismasse	H = 180 mm; L = 50 mm; Dicke = 4 mm

Aufhängung	Vorne	Einzelradaufhängung
	Hinten	Blattfedern aus Stahl
	Hinterachs-Differential	φ 292 mm HEAVY DUTY

Bereifung	205/75 R16C Doppelbereifung hinten
	Ersatzrad

Elektrische Anlage	Bord-Spannung 12V - Generator 90A - Batterie 70Ah

PROVISORISCHE VERSION: Alle Daten müssen zuerst von technischer Seite bestätigt werden.

ISUZU behält sich das Recht vor, Anfertigungen und Ausrüstungen ohne Vorankündigung zu ändern. Details der oben genannten bzw. In diesem Prospekt abgebildeten Spezifialanfertigungen und Ausrüstungen unterliegen Änderungen entsprechend der lokalen Bestimmungen und gesetzlichen Anforderungen. Bitte informieren Sie sich bei Ihrem ISUZU-Händler vor Ort über genauere Informationen in Bezug auf sämtliche möglichen und erforderlichen Änderungen.
Bemerkung : Die Farben der Fahrzeugkarosserie können eventuell leicht von den Abbildungen im Prospekt abweichen.

M21 TT		E	F	H
F	Radstand	2500	2760	3360
	Fahrzeugdimensionen			
OAL	Fahrzeuglänge	4780	5295	6015
W	Aufbaulänge min./max. [5]	3030 / 3415	3545 / 3930	4265 / 4530
FOH	Überhang vorne	1100		
ROH	Überhang hinten	1180	1435	1555
Lac	Chassisbreite	700		
EH	Chassishöhe leer (bei Hinterachse)	715		
HH	Bodenfreiheit[7]	215		
OW	Kabinenbreite[1]	1815		
OH	Kabinenhöhe leer	2155	2160	
BW	Fahrgestellbreite	1860		
AW	Spurbreite vorne	1400		
CW	Spurbreite hinten	1425		
Dia	Wendekreis Wand zu Wand (m)[2]	9,2	10	11,9
CA	Vorderachse – Kabine hinten[3]	650		
6,1	Max. Breite mit Aufbau[4]	2120		
	Fahrzeuggewichte			
16,1	Gesamtgewicht	3500		
16,4	Gesamtzuggewicht	7000		
15	Fahrzeug mit Mindestgewicht ausgestattet	2160	2215	2290
15,1	Fahrzeug mit Mindestgewicht ausgestattet vorne/hinten	1330/830	1365/850	1400/890
14	Leergewicht betriebsbereit[6]	1955	1975	2025
CT	Nutzlast Fahrzeug	1545	1525	1475
14,1	Leergewicht Achsen vorne / hinten	1425 / 530	1395 / 580	1410 / 615
16,2	Maximale Achslast vorne/hinten	2100 / 2435		
18,3	Zuggewicht ungebremst/gebremst	750 / 3500		

1. *Ohne Seitenblinker und Aussenspiegel*
2. *Wendekreis zwischen zwei Bordsteinen*
3. *Bei minimaler Gegenrahmenhöhe = 150 mm*
4. *Kurze oder lange Aussenspiegel-Arme erhältlich.*
5. *Die Länge des Aufbaus entspricht einem gleichmässig beladenen Fahrzeug bis zur maximalen Achslast (Werte im C.O.C. ohne Aufbau deklariert).*
6. *Das Leergewicht betriebsbereit beinhaltet Werkzeug , Ersatzrad (wo es vorhanden ist), Vollgetankt und mit Fahrer von 75kg. Das betriebsbereite Leergewicht ist ein Richtwert. Der Aufbauer wird angewiesen, diesen Richtwert in der Aufbauphase zu überprüfen.*
7. *Freiraum: Hinterachsdifferential*

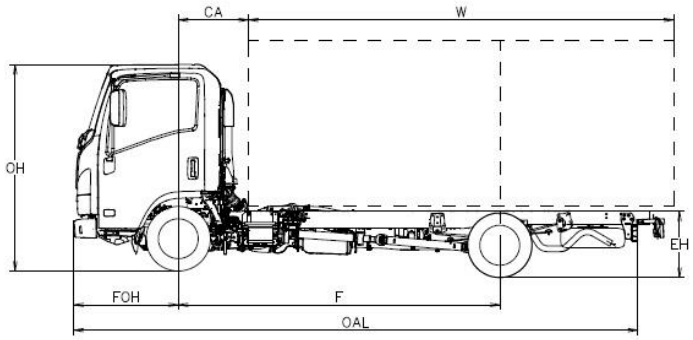

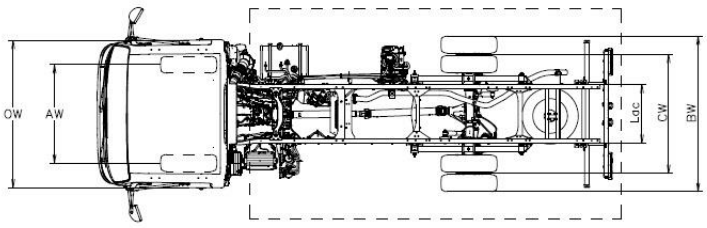

PROVISORISCHE VERSION: Alle Daten müssen zuerst von technischer Seite bestätigt werden.

ISUZU behält sich das Recht vor, Anfertigungen und Ausrüstungen ohne Vorankündigung zu ändern. Details der oben genannten bzw. In diesem Prospekt abgebildeten Spezifialanfertigungen und Ausrüstungen unterliegen Änderungen entsprechend der lokalen Bestimmungen und gesetzlichen Anforderungen. Bitte informieren Sie sich bei Ihrem ISUZU-Händler vor Ort über genauere Informationen in Bezug auf sämtliche möglichen und erforderlichen Änderungen.
Bemerkung : Die Farben der Fahrzeugkarosserie können eventuell leicht von den Abbildungen im Prospekt abweichen.

m21TT - 3,5 TONNEN

Kabine		
Anzahl Plätze: 3	Autoradio DAB+ mit USB	Nebelscheinwerfer
MID display	Zentralverriegelung mit Funkfernbedienung	Tagfahrlicht
Elektrische Fensterheber	Einstellbare Lenkradposition (Neigung und Höhe)	LED-Beleuchtung
Rückfahr-Warnsignal	Scheinwerferhöhe manuell verstellbar	Lichtautomatik
Gesicherte Kabinenverriegelung	Gefederter Sitz	Sonnenblende (Fahrer/Beifahrer)
Interieur Zweifarbig	Sicherheitsgurtwarner	Ablagefach (Fahrer/ Beifahrer)

Optionen	
Klimaanlage	
Grau metallisert	
Radio mit GPS	

Bremsen			
Hydraulisches 2-Kreis Bremssystem mit ABS, Handbremse wirkend auf Kardanwelle.			
Vorne		Hinten	
Scheibenbremsen	φ 293 x 40 mm	Scheibenbremsen	φ 275 x 30 mm

Sicherheitssysteme
ABS mit BAS (Assisted Braking System) ESC (Elektronische Stabilitätskontrolle) SRS 2 Airbag (Fahr./Beifahr.)

Motor Diesel	
4 Zylinder, 16 Ventile, Commonrail, Intercooler, Variable-Turbinengeometrie-Lader und EGR CO2-Emission im kombinierten Zyklus g/km 297.32, Kraftstoffverbrauch im kombinierten Zyklus ℓ/100 km 11.3	
EMISSIONEN	Euro 6d
HUBRAUM	1898 cm^3
LEISTUNG	88 kW (120 PS) @ 3.000 - 3.200 U/min
DREHMOMENT	320 Nm@ 1.600 – 2.000 U/min
SCHADSTOFFREDUKTIONSSYSTEM	LNT / DPD / SCR

Getriebe und Differentialübersetzung		
Übersetzungsverhältnis	Geschaltet MVC6W	km/h 1000 U/min
1	4.942	5.5
2	2.686	10.1
3	1.527	17.7
4	1.000	27.0
5	0.796	34.0
6	0.634	42.7
R	4.597	
Differentialübersetzung	4.777 (43/9)	

DIESEL-KRAFTSTOFFTANK				ADBLUE-KRAFTSTOFFTANK	
68 L – Radstand E / F	Nominalwert	83 L – Radstand H	Nominalwert	10 L	Nominalwert

Chassismasse	H = 180 mm; L = 50 mm; Dicke = 4 mm

Aufhängung		
	Vorne	Einzelradaufhängung
	Hinten	Blattfedern aus Stahl
	Hinterachs-Differential	φ 220 mm LIGHT DUTY

Bereifung	
	205/75 R16C Doppelbereifung hinten
	Ersatzrad

Elektrische Anlage	Bord-Spannung 12V - Generator 90A - Batterie 70Ah

PROVISORISCHE VERSION: Alle Daten müssen zuerst von technischer Seite bestätigt werden.

ISUZU behält sich das Recht vor, Anfertigungen und Ausrüstungen ohne Vorankündigung zu ändern. Details der oben genannten bzw. In diesem Prospekt abgebildeten Spezifialanfertigungen und Ausrüstungen unterliegen Änderungen entsprechend der lokalen Bestimmungen und gesetzlichen Anforderungen. Bitte informieren Sie sich bei Ihrem ISUZU-Händler vor Ort über genauere Informationen in Bezug auf sämtliche möglichen und erforderlichen Änderungen.
Bemerkung : Die Farben der Fahrzeugkarosserie können eventuell leicht von den Abbildungen im Prospekt abweichen.

M21 TTh		H
F	Radstand	3360
	Fahrzeugdimensionen	
OAL	Fahrzeuglänge	6015
W	Aufbaulänge min./max. (5)	4265 / 4530
FOH	Überhang vorne	1100
ROH	Überhang hinten	1555
Lac	Chassisbreite	700
EH	Chassishöhe leer (bei Hinterachse)	715
HH	Bodenfreiheit(7)	185
OW	Kabinenbreite(1)	1815
OH	Kabinenhöhe leer	2160
BW	Fahrgestellbreite	1860
AW	Spurbreite vorne	1400
CW	Spurbreite hinten	1425
Dia	Wendekreis Wand zu Wand (m)(2)	11,9
CA	Vorderachse – Kabine hinten(3)	650
6,1	Max. Breite mit Aufbau(4)	2120
	Fahrzeuggewichte	
16,1	Gesamtgewicht	3500
16,4	Gesamtzuggewicht	7000
15	Fahrzeug mit Mindestgewicht ausgestattet	2290
15,1	Fahrzeug mit Mindestgewicht ausgestattet vorne/hinten	1400/890
14	Leergewicht betriebsbereit(6)	2055
CT	Nutzlast Fahrzeug	1445
14,1	Leergewicht Achsen vorne / hinten	1410/645
16,2	Maximale Achslast vorne/hinten	2100 / 2435
18,3	Zuggewicht ungebremst/gebremst	750 / 3500

1. *Ohne Seitenblinker und Aussenspiegel*
2. *Wendekreis zwischen zwei Bordsteinen*
3. *Bei minimaler Gegenrahmenhöhe = 150 mm*
4. *Kurze oder lange Aussenspiegel-Arme erhältlich.*
5. *Die Länge des Aufbaus entspricht einem gleichmässig beladenen Fahrzeug bis zur maximalen Achslast (Werte im C.O.C. ohne Aufbau deklariert).*
6. *Das Leergewicht betriebsbereit beinhaltet Werkzeug , Ersatzrad (wo es vorhanden ist), Vollgetankt und mit Fahrer von 75kg. Das betriebsbereite Leergewicht ist ein Richtwert. Der Aufbauer wird angewiesen, diesen Richtwert in der Aufbauphase zu überprüfen.*
7. *Freiraum: Hinterachsdifferential*

PROVISORISCHE VERSION: Alle Daten müssen zuerst von technischer Seite bestätigt werden.

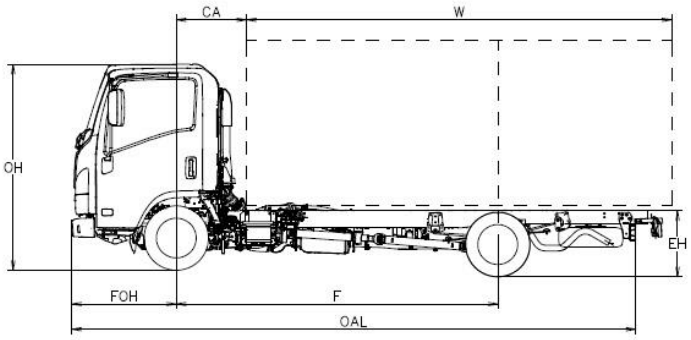

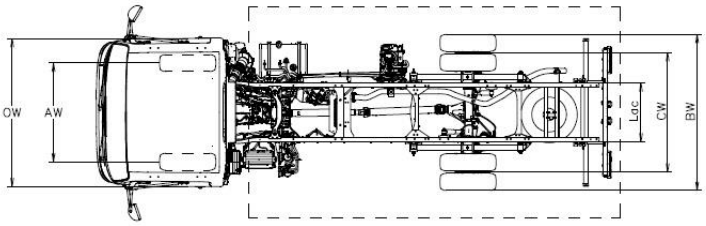

ISUZU behält sich das Recht vor, Anfertigungen und Ausrüstungen ohne Vorankündigung zu ändern. Details der oben genannten bzw. In diesem Prospekt abgebildeten Spezifialanfertigungen und Ausrüstungen unterliegen Änderungen entsprechend der lokalen Bestimmungen und gesetzlichen Anforderungen. Bitte informieren Sie sich bei Ihrem ISUZU-Händler vor Ort über genauere Informationen in Bezug auf sämtliche möglichen und erforderlichen Änderungen.
Bemerkung : Die Farben der Fahrzeugkarosserie können eventuell leicht von den Abbildungen im Prospekt abweichen.

m21TTh - 3,5 TONNEN

Kabine		
Anzahl Plätze: 3	Autoradio DAB+ mit USB	Nebelscheinwerfer
MID display	Zentralverriegelung mit Funkfernbedienung	Tagfahrlicht
Elektrische Fensterheber	Einstellbare Lenkradposition (Neigung und Höhe)	LED-Beleuchtung
Rückfahr-Warnsignal	Scheinwerferhöhe manuell verstellbar	Lichtautomatik
Gesicherte Kabinenverriegelung	Gefederter Sitz	Sonnenblende (Fahrer/Beifahrer)
Interieur Zweifarbig	Sicherheitsgurtwarner	Ablagefach (Fahrer/ Beifahrer)

Optionen	
Klimaanlage	
Radio mit GPS	

Bremsen				Sicherheitssysteme
Hydraulisches 2-Kreis Bremssystem mit ABS, Handbremse wirkend auf Kardanwelle.				ABS mit BAS (Assisted Braking System) ESC (Elektronische Stabilitätskontrolle) SRS 2 Airbag (Fahr./Beifahr.)
Vorne		Hinten		
Scheibenbremsen	φ 293 x 40 mm	Scheibenbremsen	φ 275 x 30 mm	

Motor Diesel	
4 Zylinder, 16 Ventile, Commonrail, Intercooler, Variable-Turbinengeometrie-Lader und EGR CO2-Emission im kombinierten Zyklus g/km 297.32, Kraftstoffverbrauch im kombinierten Zyklus ℓ/100 km 11.3	
EMISSIONEN	Euro 6d
HUBRAUM	1898 cm^3
LEISTUNG	88 kW (120 PS) @ 3.000 - 3.200 U/min
DREHMOMENT	320 Nm@ 1.600 – 2.000 U/min
SCHADSTOFFREDUKTIONSSYSTEM	LNT / DPD / SCR

Getriebe und Differentialübersetzung		
Übersetzungsverhältnis	Geschaltet MVC6W	km/h 1000 U/min
1	4.942	5.5
2	2.686	10.1
3	1.527	17.7
4	1.000	27.0
5	0.796	34.0
6	0.634	42.7
R	4.597	
Differentialübersetzung	4.777 (43/9)	

DIESEL-KRAFTSTOFFTANK		ADBLUE-KRAFTSTOFFTANK	
83 L	Nominalwert	10 L	Nominalwert

Chassismasse	H = 180 mm; L = 50 mm; Dicke = 4 mm

Aufhängung	Vorne	Einzelradaufhängung
	Hinten	Blattfedern aus Stahl
	Hinterachs-Differential	φ 292 mm HEAVY DUTY

Bereifung	205/75 R16C Doppelbereifung hinten
	Ersatzrad

Elektrische Anlage	Bord-Spannung 12V - Generator 90A - Batterie 70Ah

PROVISORISCHE VERSION: Alle Daten müssen zuerst von technischer Seite bestätigt werden.

ISUZU behält sich das Recht vor, Anfertigungen und Ausrüstungen ohne Vorankündigung zu ändern. Details der oben genannten bzw. In diesem Prospekt abgebildeten Spezifialanfertigungen und Ausrüstungen unterliegen Änderungen entsprechend der lokalen Bestimmungen und gesetzlichen Anforderungen. Bitte informieren Sie sich bei Ihrem ISUZU-Händler vor Ort über genauere Informationen in Bezug auf sämtliche möglichen und erforderlichen Änderungen.
Bemerkung : Die Farben der Fahrzeugkarosserie können eventuell leicht von den Abbildungen im Prospekt abweichen.

ISUZU behält sich das Recht vor, Anfertigungen und Ausrüstungen ohne Vorankündigung zu ändern. Details der oben genannten bzw. In diesem Prospekt abgebildeten Spezifialanfertigungen und Ausrüstungen unterliegen Änderungen entsprechend der lokalen Bestimmungen und gesetzlichen Anforderungen. Bitte informieren Sie sich bei Ihrem ISUZU-Händler vor Ort über genauere Informationen in Bezug auf sämtliche möglichen und erforderlichen Änderungen.
Bemerkung : Die Farben der Fahrzeugkarosserie können eventuell leicht von den Abbildungen im Prospekt abweichen.

ISUZU behält sich das Recht vor, Anfertigungen und Ausrüstungen ohne Vorankündigung zu ändern. Details der oben genannten bzw. In diesem Prospekt abgebildeten Spezifialanfertigungen und Ausrüstungen unterliegen Änderungen entsprechend der lokalen Bestimmungen und gesetzlichen Anforderungen. Bitte informieren Sie sich bei Ihrem ISUZU-Händler vor Ort über genauere Informationen in Bezug auf sämtliche möglichen und erforderlichen Änderungen.
Bemerkung : Die Farben der Fahrzeugkarosserie können eventuell leicht von den Abbildungen im Prospekt abweichen.

m21

www.isuzu.it

www.isuzu.fr

www.isuzu.ch

www.isuzu.es

www.isuzutrucks.cz

www.isuzutrucks.sk

www.isuzutrucks.pl

www.isuzuromania.com.ro

www.isuztrucks.hu

www.isuzu.si

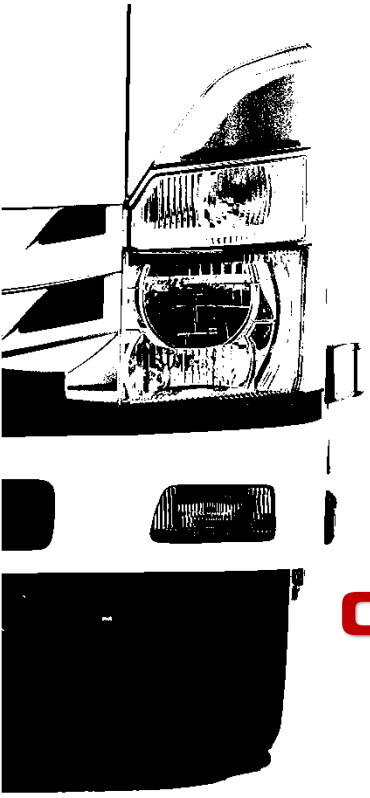

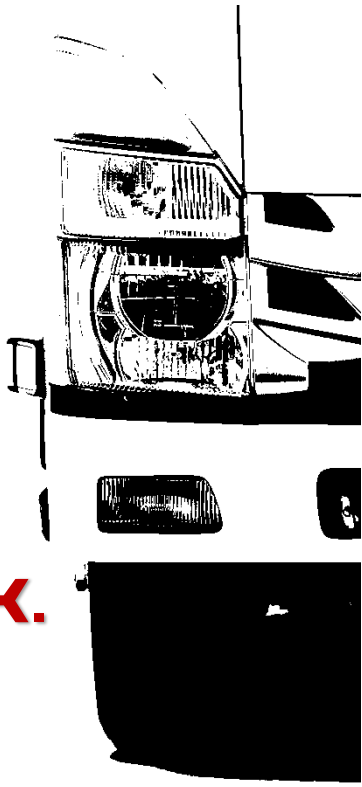

CHOOSE. DRIVE. WORK.

ISUZU

ISUZU behält sich das Recht vor, Anfertigungen und Ausrüstungen ohne Vorankündigung zu ändern. Details der oben genannten bzw. In diesem Prospekt abgebildeten Spezifialanfertigungen und Ausrüstungen unterliegen Änderungen entsprechend der lokalen Bestimmungen und gesetzlichen Anforderungen. Bitte informieren Sie sich bei Ihrem ISUZU-Händler vor Ort über genauere Informationen in Bezug auf sämtliche möglichen und erforderlichen Änderungen.
Bemerkung : Die Farben der Fahrzeugkarosserie können eventuell leicht von den Abbildungen im Prospekt abweichen.